パーツプライスリスト

MODEL No SP-9254BV

SP AIR

電動式面取ベベラー

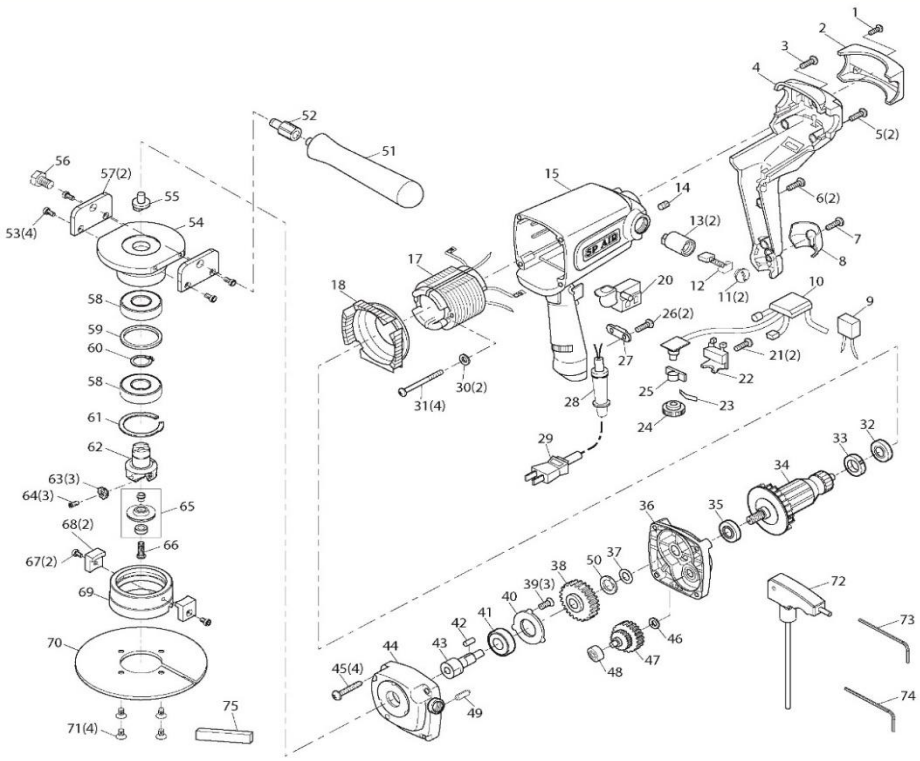

パーツプライスリスト

番号	パーツNo.	名　称	個数	単価
1		スクリュー	2	——
2		プロテクター	1	——
3		スクリュー	1	——
4		テールカバー	1	——
5		スクリュー	2	——
6		スクリュー	2	——
7		スクリュー	1	——
8		ハンドルプロテクター	1	——
9		コンデンサ	1	——
10		回路組立	1	——
11		ブラシキャップ	2	——
12		カーボンブラシ	1	——
13		ブラシホルダー	2	——
14		Hex. スクリュー	2	——
15		モーターケース	1	——
17		フィールドコイル	1	——
18		ファンケーシング	1	——
20		スイッチ	1	——
21		スクリュー	2	——
22		ダイヤルホルダー	1	——
23		板バネ	1	——
24		ダイヤル	1	——
25		ガイド	1	——
26		スクリュー	2	——
27		コード押さえ	1	——
28		コードホルダー	1	——
29		コード	1	——
30		ワッシャー	2	——
31		スクリュー	2	——
32		ボールベアリング	1	——
33		着磁コア	1	——
34		アマチュア	1	——
35		ボールベアリング	1	——
36		インナーケース組立	1	——
37		Cーリング	1	——
38		ファイナルギア	1	——
39		スクリュー	3	——

番号	パーツNo.	名　称	個数	単価
40		ベアリング押さえ	1	——
41		ボールベアリング	1	——
42		平行キー	1	——
43		スピンドルシャフト	1	——
44		ギヤケース	1	——
45		スクリュー	1	——
46		スラストワッシャー	1	——
47		中間ギヤ組立	1	——
48		ボールベアリング	1	——
49		ピン	1	——
50		ワッシャー	1	——
51		サイドハンドル	1	——
52	97009050	ハンドルネジ	1	3,100 円
53	370530	Hex. ボルト (M5×10)	4	140 円
54	97009010	ベアリングケース	1	32,000 円
55	97009030	モーターシャフト	1	2,240 円
56	390730	ボルト (M10×16L)	1	140 円
57	97009020	サイドプレート	2	15,400 円
58	330900	ボールベアリング 6204ZZ	2	2,480 円
59	97009060	ベアリングスペーサー	1	8,800 円
60	390710	スナップリング	1	140 円
61	390720	スナップリング	1	380 円
62	97009040	カッター台	1	46,000 円
63	250BVR35	カッター(250BV-R3.5)(10個入り)	3	74,000 円
64	54111120	カッターボルト (M5×11L)	1	1,160 円
65	54112950	ガイドローラー ASSY	1	7,600 円
66	371230	低頭六角穴付ボルト	1	260 円
67	370520	Hex. スクリュー (M5×8)	1	140 円
68	56002250	ロック板	1	2,480 円
69	54112070	フランジベース	1	10,400 円
70	54112080	フランジ	1	12,200 円
71	371240	六角穴付皿ボルト	1	140 円
72	54111130	トルクスネジドライバー	1	1,240 円
73	580050	六角レンチ 3mm	1	3,470 円
74	580090	六角レンチ 4mm	1	540 円
75	97005070	カッターホルダーストッパー	1	760 円

※パーツリストNO.1～NO.51までは販売不可となります。

改良の為、予告なく仕様を変更する場合があります。

VFSP0608

株式会社ベッセル